ДРОВ'ЯНА ПІЧ У КЕРАМІЧНОМУ ОБЛИЦЮВАННІ

E929 M-H
Hermetic BCS

Італійська кераміка. Живе тепло вогню.

ТЕХНІЧНІ ДАНІ

Клас енергоефективності
A+

Опалювальний об'єм
130-225 м³

Потужність
7,8 кВт

ККД
87,6 %

Максимальна витрата дров
2,1 кг/год

Маса печі
191 кг

Габарити (Ш × Г × В)
55 × 55 × 170 см

Маса печі з HSS
357 кг

Діаметр димоходу
15 см

A+	7,8 кВт	87,6 %
Енергоефективність	Потужність	ККД

ПРОДУМАНА КОНСТРУКЦІЯ

Деталі, що мають значення

Корпус та майоліка

Герметичний сталевий корпус. Облицювання з майоліки. Стримані лінії та вигнуте скло врівень із дверцятами.

Топка та дверцята

Футерування Aluker®. Димовий дефлектор: Aluker® / Skamolex; колосникова решітка з чавуну. Сталеві дверцята з керамічним склом, стійким до 750 °C. Ручка зі сталі та силікону.

Чистота й комфорт

Знімний зольний ящик. Постійний потік повітря для очищення скла.

Подача повітря

Первинне та вторинне повітря попередньо нагріваються й регулюються електронікою BCS. Третинне повітря попередньо нагріте, з фіксованим налаштуванням.

Обігрів

Природна конвекція. Опційно: Multifuoco System Plus із 4 швидкостями та подачею теплого повітря каналами. Переднє повітряне сопло регулюється. Акумулювання тепла HSS доступне як опція.

Встановлення

Біля стіни або в куті. Підключення димоходу зверху чи ззаду. Зольний пилосос доступний як додаткове обладнання.

РОЗМІРИ ТА ПІДКЛЮЧЕННЯ

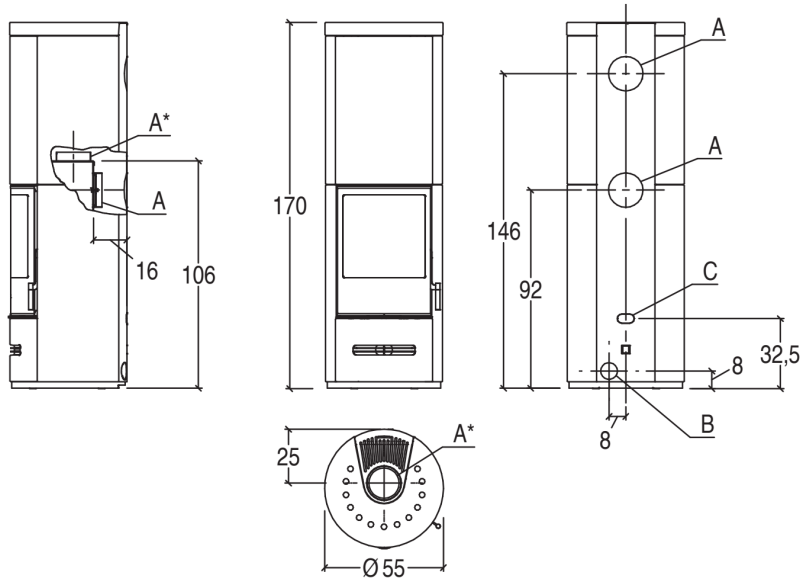

170 см
Висота

Ø55 см
Діаметр корпусу

A	Вихід димоходу	Ø15 см
B	Вихід теплого повітря	Ø7,5 см
C	Приплив свіжого повітря	Ø7,5 см

Розміри наведені в сантиметрах. Технічні дані звірено з piazzetta.com.

МАТЕРІАЛИ ТА ВІДТІНКИ

Шість відтінків майоліки

Керамічне облицювання для E929 M-H Hermetic BCS.

BIANCO

Білий

ARDESIA

Сланцевий

GRIGIO CERATO

Вощений сірий

NERO OPACO

Матовий чорний

GIALLO ACCESO

Яскравий жовтий

ROSSO LAVA

Лавовий червоний

Майоліка підкреслює плавну форму корпусу та дає змогу підібрати колір печі до інтер’єру.

ОСНАЩЕННЯ ВЕРСІЇ BCS

Полум’я під контролем

Burn Control System - електронна система керування горінням.

Схема роботи системи.
Ілюстрація технології BCS.

ВИ ЗАДАЄТЕ ТЕМПЕРАТУРУ

Після вибору бажаної температури на пульті BCS регулює відкриття клапана подачі повітря для горіння, змінюючи інтенсивність полум’я.

СИСТЕМА РЕАГУЄ НА ЗМІНИ

Датчик у пульті вимірює температуру в кімнаті й передає дані електронному блоку. BCS постійно коригує подачу повітря відповідно до потреби в теплі.

АВТОМАТИЧНЕ АБО РУЧНЕ КЕРУВАННЯ

Клапаном можна керувати автоматично або дистанційно з пульта. Система поєднує тепло дров’яного вогню зі зручністю електронного регулювання.

В автоматичному режимі можна вибрати один із п’яти рівнів потужності.

BCS + Multifuoco Plus

BCS керує подачею повітря для горіння та інтенсивністю полум’я. Опційна система Multifuoco Plus розподіляє тепле повітря в приміщенні й повітряними каналами.

ДОДАТКОВЕ ОБЛАДНАННЯ

Тепло в кожному куточку

Multifuoco System Plus — керований розподіл теплого повітря.

Комфорт із пульта

Опційна система вентиляції має чотири рівні швидкості. Пульт із РК-дисплеєм і температурним датчиком дає змогу керувати обігрівом відповідно до температури в кімнаті.

Тепле повітря можна спрямовувати повітряними каналами до інших приміщень.

ТРИ РЕЖИМИ ВЕНТИЛЯЦІЇ

Автоматичний

Вентиляція запускається після досягнення заданої температури запуску та вимикається, коли в кімнаті досягнуто бажаної температури.

Ручний

Пульт дає змогу увімкнути вентилятор до досягнення порога автоматичного запуску. Після досягнення потрібного рівня тепла система переходить в автоматичний режим.

Комфорт

Додатково можна перевести вентиляцію на мінімум або вимкнути її, не чекаючи досягнення температурного порога.

Базовий обігрів — природна конвекція. Multifuoco Plus є додатковим обладнанням.

ДОДАТКОВЕ ОБЛАДНАННЯ

HSS. Тепло, що залишається

Heat Storage System - система акумулювання тепла.

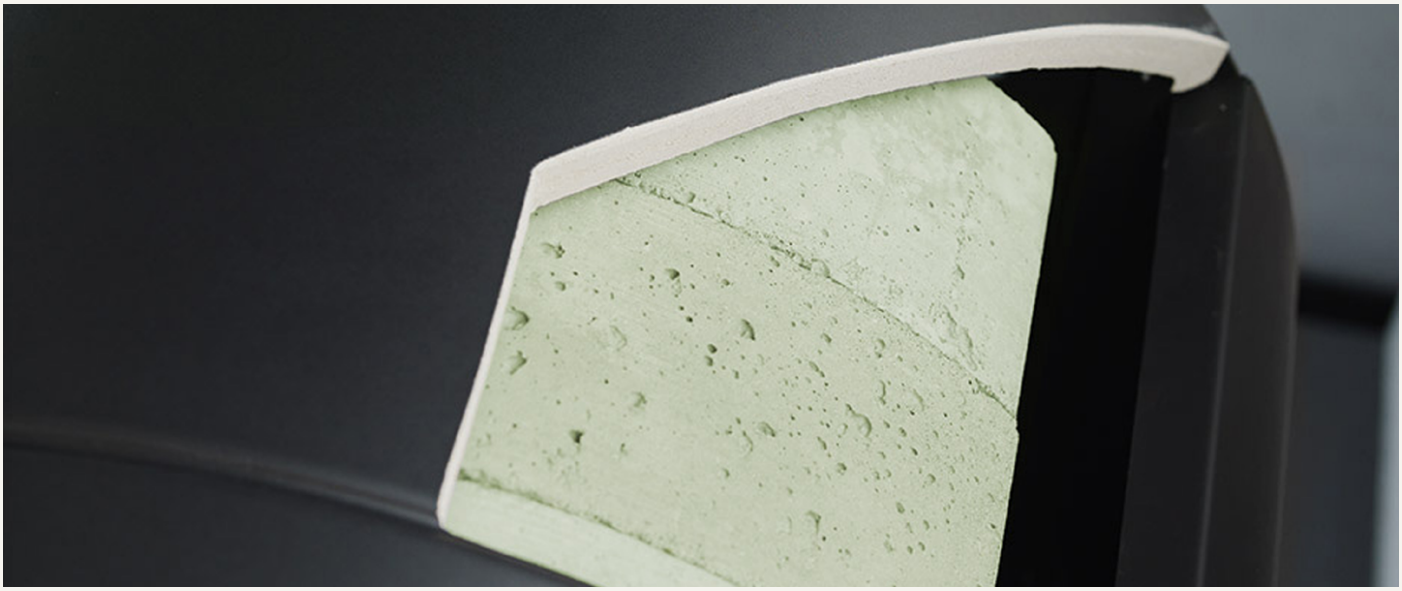

КОМФОРТ ПІСЛЯ ЗГАСАННЯ ВОГНЮ

Система HSS для дров'яних печей накопичує тепло та продовжує віддавати його протягом кількох годин після завершення горіння. Температура в приміщенні знижується повільно й поступово, без різкого охолодження.

HSS ДЛЯ E929 M-H HERMETIC BCS

191 кг
Маса печі

357 кг
Маса печі з HSS

Акумулювання тепла HSS доступне як додаткове обладнання.

Під час горіння піч обігріває приміщення завдяки тепловому випромінюванню, теплопровідності та природній або примусовій конвекції з Multifuoco. Після згасання вогню акумулювальна маса HSS зберігає тепло й поступово віддає його природним шляхом ще протягом кількох годин.