E928 C-H

Hermetic BCS | HSS

Італійська кераміка. Живе тепло вогню.

ТЕХНІЧНІ ДАНІ

Клас енергоефективності
A+

Опалювальний об'єм
185-320 м³

Потужність
11,1 кВт

ККД
86,6 %

Максимальна витрата дров
2,9 кг/год

Маса печі
315 кг

Габарити (Ш × Г × В)
65 × 48 × 209 см

Димохід / маса з HSS
15 см / 615 кг

A+	11,1 кВт	86,6 %
Енергоефективність	Потужність	ККД

ПРОДУМАНА КОНСТРУКЦІЯ

Деталі, що мають значення

Корпус та майоліка

Герметичний сталевий корпус та облицювання з майоліки. Лаконічна форма й велике скло для огляду полум'я.

Топка та дверцята

Футерування Aluker®. Димовий дефлектор: Aluker®; колосникова решітка з чавуну. Чавунні дверцята з керамічним склом, стійким до 750 °C. Ручка зі сталі та силікону.

Чистота й комфорт

Знімний зольний ящик. Постійний потік повітря для очищення скла. Зволожувач із нержавіючої сталі. Зольний пилосос доступний як опція.

Подача повітря

BCS електронно регулює подачу попередньо нагрітого первинного та вторинного повітря. Третинне повітря попередньо нагріте, з фіксованим налаштуванням.

Обігрів

Природна конвекція та теплове випромінювання. HSS накопичує тепло. Опційний Multifuoco System Plus має чотири швидкості вентиляції.

Встановлення

Біля стіни або в куті. Для комплектації з HSS — верхнє підключення димоходу. Повітря для горіння надходить ззовні через окреме підключення.

РОЗМІРИ ТА ПІДКЛЮЧЕННЯ

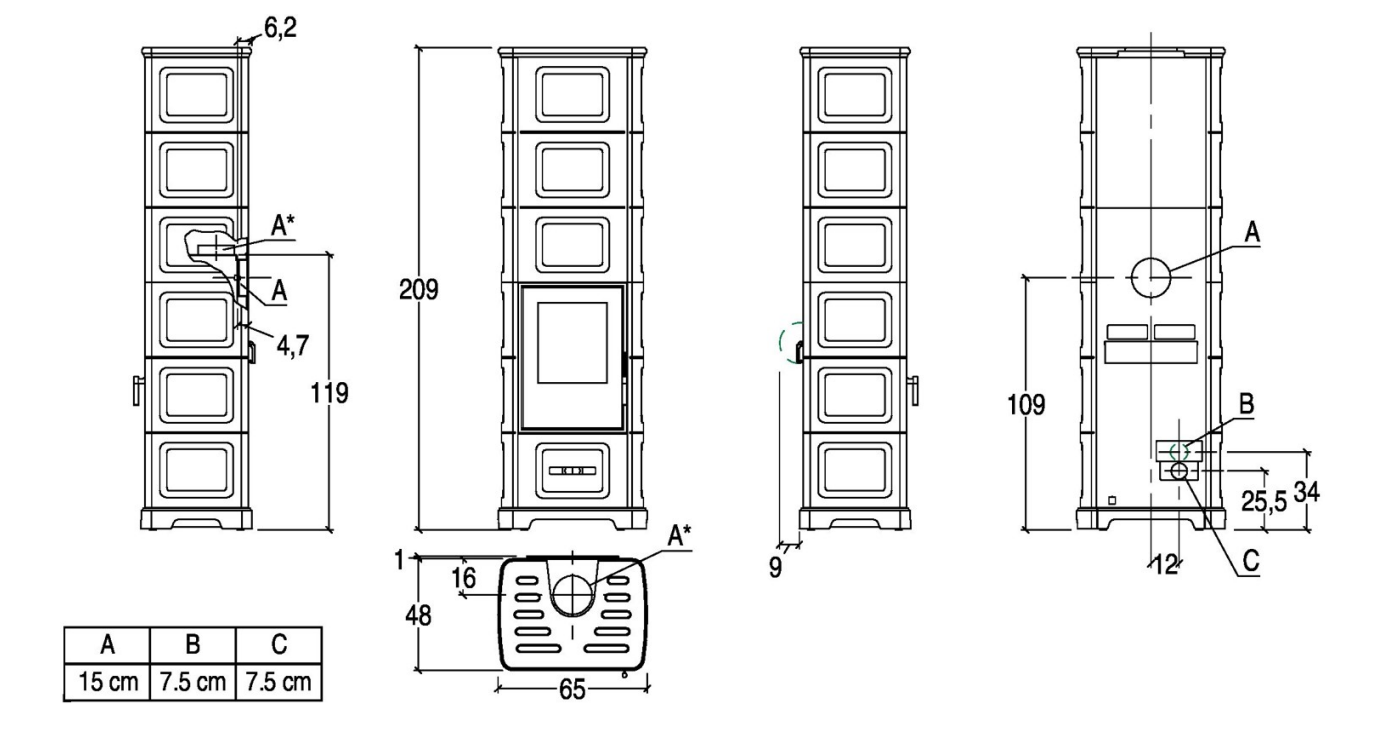

A	B	C
15 cm	7.5 cm	7.5 cm

Оригінальна схема E928 C-H BCS. Розміри в см. A: димохід; B: тепле повітря; C: повітря для горіння.

КОЛЬОРИ ТА ОЗДОБЛЕННЯ

Колір у кожній деталі

Шість кольорів майоліки для E928 C-H.

BIANCO

Білий

BIANCO GRIGIO

Біло-сірий

CANAPA

Конопляний

KAKI

Хакі

ROSSO LAVA

Лавовий червоний

VERDE MIRTO

Миртовий зелений

Майоліка підкреслює виразні лінії печі. Виберіть колір, який пасуватиме до вашого інтер’єру.

ЕЛЕКТРОННЕ КЕРУВАННЯ ГОРІННЯМ

Полум’я під контролем

BCS - Burn Control System. Керування подачею повітря з пульта.

Комфорт одним дотиком

BCS регулює відкриття клапана повітря для горіння, змінюючи інтенсивність полум’я відповідно до вибраного режиму.

ТРИ РЕЖИМИ КЕРУВАННЯ

Ручний

Регулюйте відкриття повітряного клапана дистанційно за допомогою пульта.

Автоматичний

Виберіть один із п’яти рівнів потужності. Система автоматично керуватиме подачею повітря для горіння.

Комфорт

Задайте бажану температуру в кімнаті. BCS відкриватиме або прикриватиме клапан, збільшуючи чи зменшуючи полум’я.

BCS дає змогу керувати інтенсивністю полум’я дистанційно та підлаштовувати горіння під бажаний рівень тепла.

ТЕПЛО, ЩО ЗАЛИШАЄТЬСЯ

Heat Storage System

Комплектація E928 C-H BCS із системою накопичення тепла HSS.

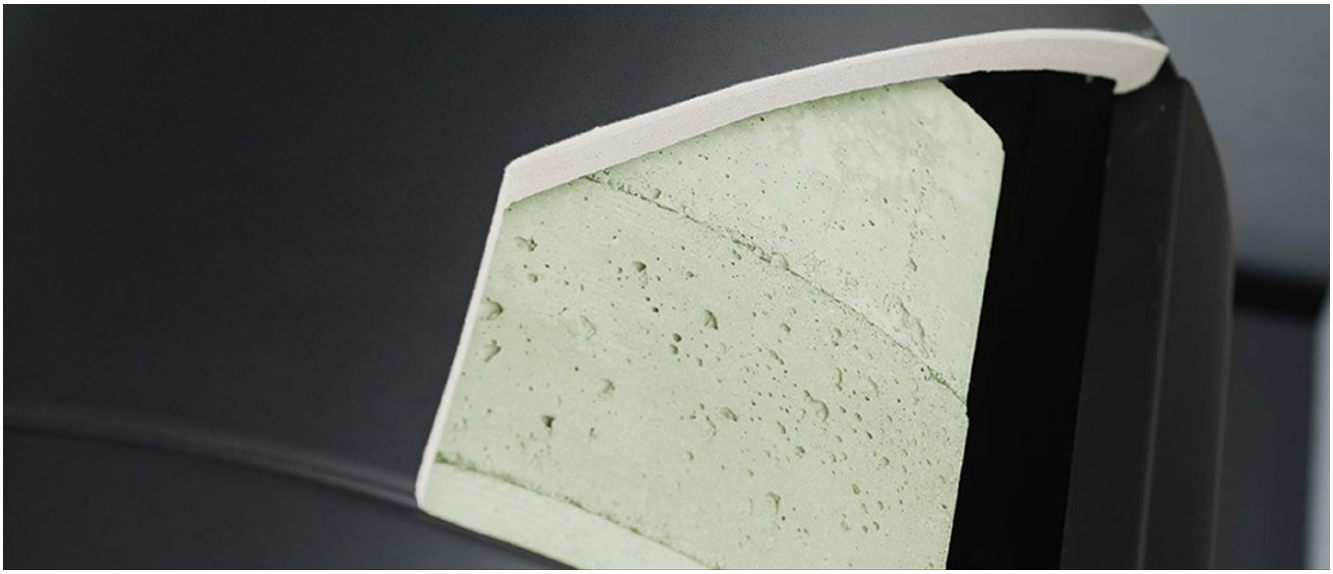

НАКОПИЧУЄ ПІД ЧАС ГОРІННЯ

Теплоакумулювальні елементи поглинають частину тепла під час роботи печі. Після згасання вогню вони поступово віддають накопичене тепло в кімнату.

315 кг	615 кг
Маса базової печі	Маса печі з HSS*

У цій комплектації піч оснащена комплектом HSS; підключення димоходу — верхнє. Для розподілу теплого повітря виробник передбачає Multifuoco System Plus.

*Дані актуального технічного листа Piazzetta. Ілюстрація показує принцип технології HSS.

Джерело: piazzetta.com / E928 C-H Hermetic BCS 5 STELLE, технічний лист Piazzetta.

ТЕПЛО ДЛЯ ВСЬОГО ПРОСТОРУ

Multifuoco System

Технологія Multifuoco та комплект System Plus для версії BCS.

Multifuoco System

Примусова вентиляція з чотирма рівнями швидкості. У виконанні з фронтальною решіткою тепле повітря виходить у нижній частині печі. Повітроводи дають змогу передавати тепло в інші приміщення.

Multifuoco System Plus

Електронне керування вентиляцією. Пульт із РК-дисплеєм і датчиком температури дає змогу вибрати ручний, автоматичний або комфортний режим роботи.

КОМФОРТ ІЗ SYSTEM PLUS

Задайте бажану температуру з пульта. Система автоматично вмикає, вимикає та регулює вентиляцію відповідно до вибраного режиму й температури.

Для E928 C-H BCS виробник зазначає опційний комплект System Plus. Звичайний Multifuoco наведено для порівняння технологій; його сумісність із цією версією не підтверджена.